Usage of prices

Overview usage

PriceDefinitionPlusCylinder

At header there is defined if PriceDefinitionPlusCylinder is used and priceFields (purchaseprice, recom-sellingprice...) are defined.

Im Header wird definiert, ob Preise nach Pluszylinder angegeben werden.
Ebenfalls im Header werden PriceFields PriceField definiert. Hier wird festgelegt, welche Arten von Preisen (Preistypen) und deren Währung im Katalog verwendet werden, z.B: EK, UVP für DE und UVP für LUX.

LensPrices

In a priceSet these kinds of prices are matched with values. Several prices (purchaseprice, recom-sellingprices for different countries) are bundled in one PriceSet. Here a range (sphere/cyl) can be given if the prices change with the power of the lens. Then several PriceSets are needed.

Im PriceSet werden diese Preistypen mit Werten verbunden. Dabei kann ein Wertebereich (Späre von/bis, Zylinder von/bis) für diese Preise definiert werden um Preisgruppen abzubilden. Wenn nötig können also in einem PriceSet mehrere Einzelpreise (z.B. EK und UVP's für verschiedene Länder) für eine Preisgruppe gebündelt werden. Gibt es mehrere Preisgruppen werden mehrere PriceSets angelegt.

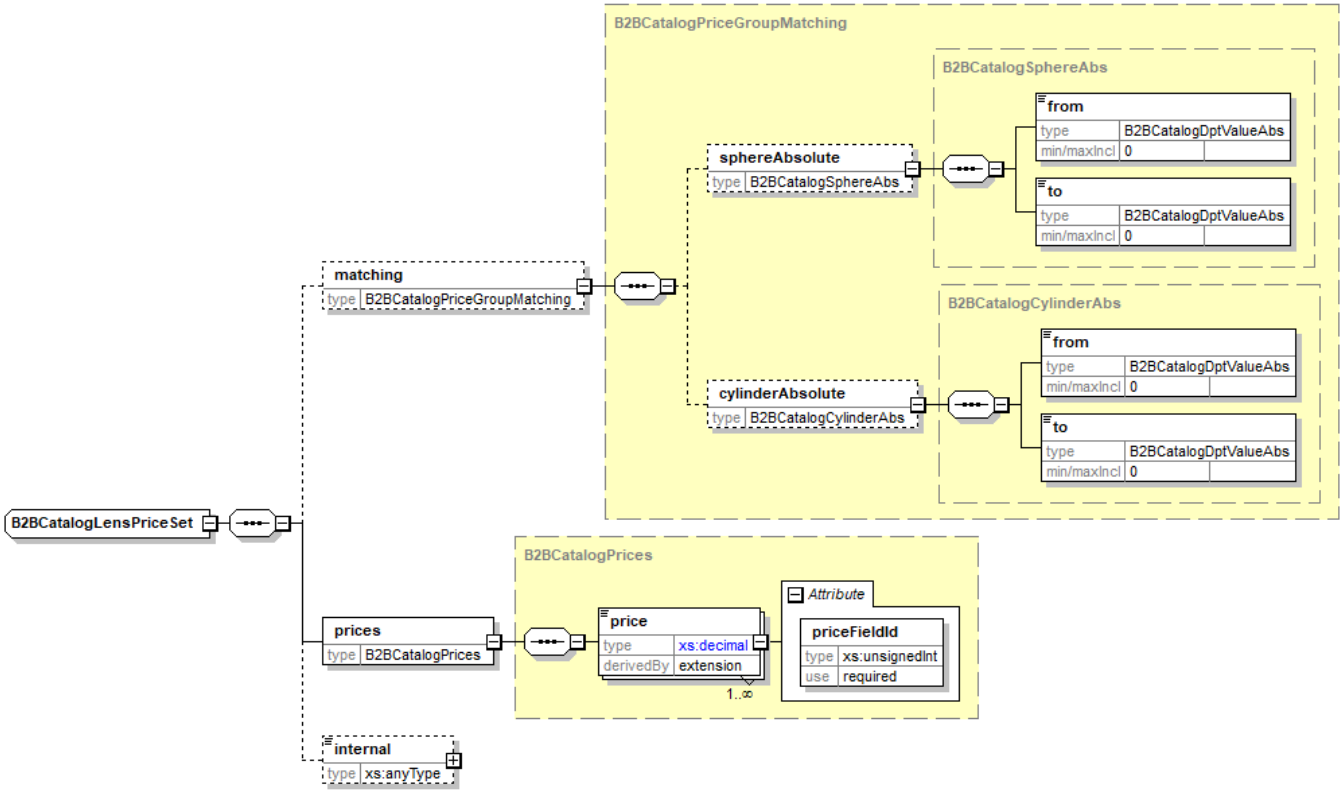

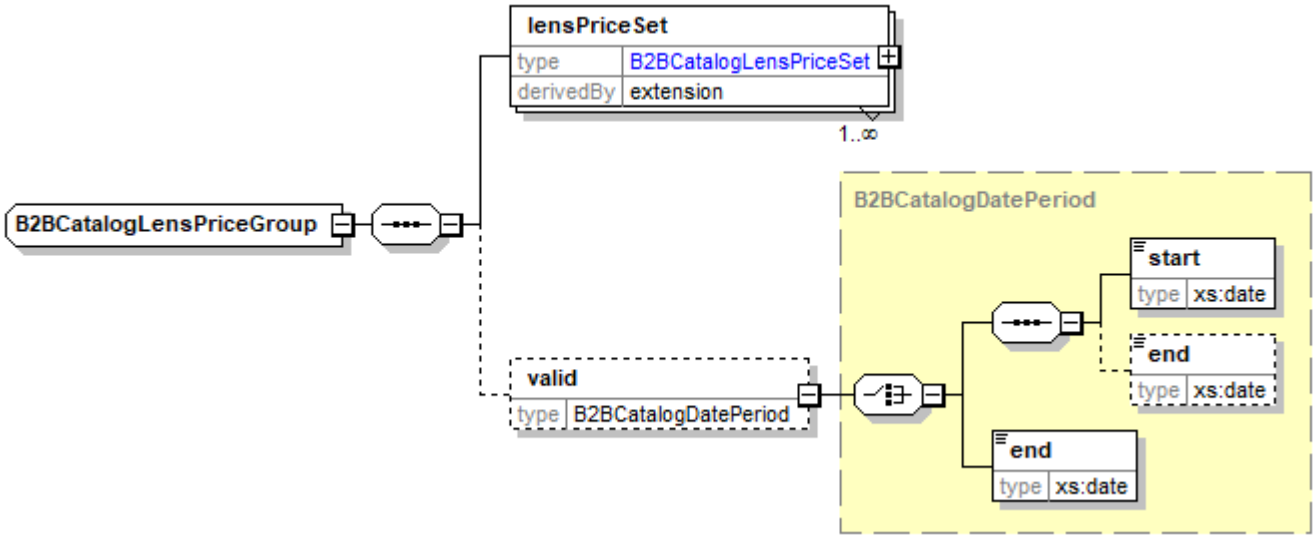

Several PriceSets can be matched in a PriceGroup. For these PriceSets a valid time (end or start- and end-date) can be given, to set different prices for a promotiontime. This PriceGroup gets an Id. Using priceGroupId these prices can be used for more lenses/ lensranges. If more than one valid priceGroup is used at the same place, a priority must be set, so it is clear, which of the existing prices is to be used. A lower number meens a higher priority. (Prio 1 is higher than prio 2). So a special promotion price can be shown (without changing the normal catalog-price).

Mehrere dieser PriceSets können in einer PriceGroup zusammengefasst werden. Für diese PriceSets kann ein Gültigkeitszeitraum (End- bzw. Start- und Enddatum) erfasst werden um Aktionszeiträume mit abweichenden Preisen erfassen zu können. Die PriceGroup erhält eine ID und kann somit mehrfach (z.B. für unterschiedliche Durchmesser und/oder Gläser) verwendet werden. Werden mehrere gültige PriceGroups gleichzeitig an der gleichen Stelle verwendet, muss über eine Priorisierung festgelegt werden, welcher von mehreren gültigen Preisen Vorrang hat. Dabei steht eine niedrigere Zahl für eine höhere Priorität. (Prio 1 hat Vorrang vor Prio 2). So können z.B. Aktionspreise

abgebildet werden, ohne neue Kataloge nur für den Aktionszeitraum erzeugen zu müssen.

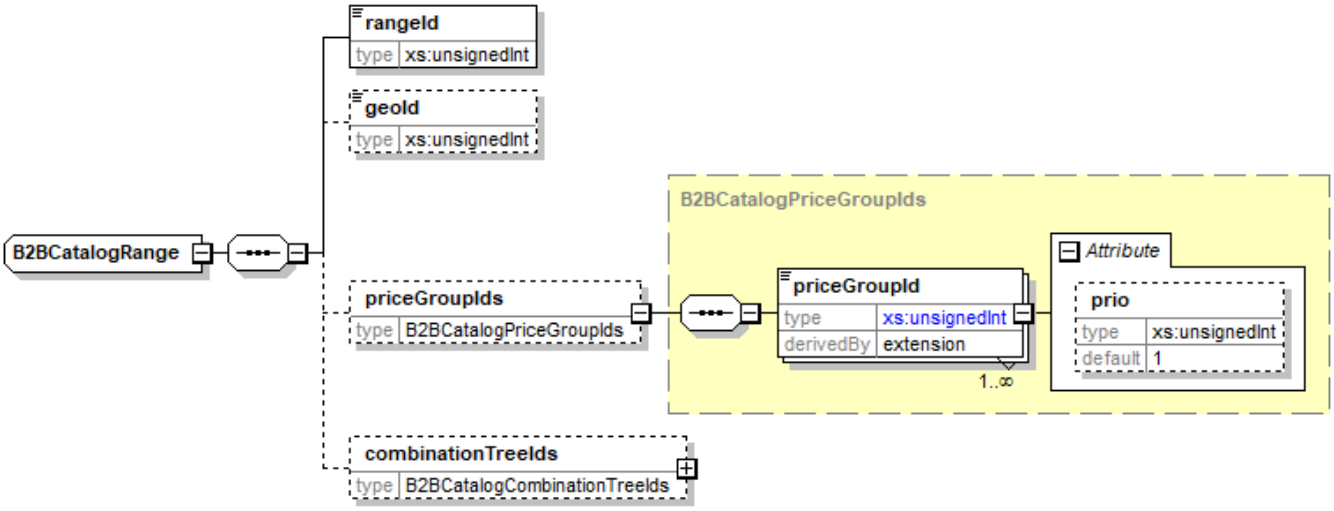

After the promtion has ended the whole PriceGroup with the promotion price can be deleted to remove this prices everywhere. But it is not obligate cause after the date of the valid end is over, the prices are no longer valid at all. If the PriceGroup is deleted, remember the Group will be deleted for all ranges (also at different lenses) where it is used.

Nach Ablauf der Aktion kann bei einem regulären Update die gesamte PriceGroup mit den Aktionspreisen gelöscht werden um diese überall zu entfernen. Zwingend notwendig ist dies nicht, da mit Verstreichen des eingegebenen Gültigkeitszeitraumes die Preise automatisch nicht mehr gültig sind. Beim Löschen der PriceGroup ist zu bedenken, dass hierdurch die Preise für alle Lieferbereiche (auch bei unterschiedlichen Gläsern) entfernt werden, bei denen diese PriceGroup Verwendung findet.

In a simple version (only one purchaseprice for all diameters) there is only one PriceGroup with just one PriceSet needed. In the PriceSet there is no range or date needed. The PriceSet is filled only with one price with the PriceField for “purchaseprice”.

Im einfachsten Fall (ein Glas hat nur einen EK für alle Durchmesser und Preisgruppen, es gibt keine UVP's) wird nur eine PriceGroup mit nur einem PriceSet benötigt. Das PriceSet benötigt keine Eingabe eines Wertebereiches und nur einen einzigen Preis mit dem PriceField für “EK-Preis”. Die Angabe eines Gültigkeitszeitraumes ist in diesem Fall ebenfalls nicht nötig.

For example

A lens “Singlevision-Sun” has three different prices for plano, 6/0 and 6/4;
(purchase:2,99€/3,49€/3,99€; recom.-sellingprice:6,00€/7,50€/8,00€)

The lens is available in diameters 65, 70 and 75 (prices the same). Available all year.
In the time from 1 March upto 31 August there are special prices; (purchase:2,85€/3,35€/3,85€; recom.-sellingprice:5,70€/6,70€/7,70€)

Prices 2,99/6,00 will be given for S 0 and cyl 0.
Prices 3,49/7,50 will be given for S 0,25 upto 6 and cyl 0.
Prices 3,99/8,00 will be given for S 0,25 upto 6 and cyl 0,25 upto 4.
These priceSets (without valid date) are put into PriceGroup 1

Price 2,85/5,70 will be given for S 0 and cyl 0.

Price 3,35/6,70 will be given for S 0,25 upto 6 and cyl 0.
Price 3,85/7,70 will be given for S 0,25 upto 6 and cyl 0,25 upto 4.
These priceSets (startingdate 1 March and enddate 31 August) are put into PriceGroup 2

Pricegroup 1 and 2 are connected with diameters 65, 70 and 75 of the sun-lens, using the ID. Pricegroup 2 is given priority 1. Now the prices for all diameters are given. So there is no need to put in the same prices several times.

Pricegroup 1 and/or 2 can be used for more lenses (and/or lens-ranges) (for example the lens “Singlevision-Sun” exists in different colors).

Beispiel:

Das Glas “Kunststoff Einstärken Sonne” hat für die Preisgruppen plan, 6/0 und 6/4 drei unterschiedliche Preise (EK: 2,99€/3,49€/3,99€; UVP-DE 6,00€/7,50€/8,00€).

Das Glas gibt es in den Durchmessern 65, 70 und 75 jeweils mit den gleichen Preisen. Es ist das ganze Jahr über lieferbar. In der Zeit von 1.März bis 31.August wird im Rahmen einer Sonnenschutzaktion ein niedrigerer Preis angeboten der in diesem Zeitraum anstelle des normalen Ganzjahrespreises in Rechnung gestellt wird (EK:2,85€/3,35€/3,85€; UVP-DE 5,70€/6,70€/7,70€).

Die Preise 2,99/6,00 werden für den Wertebereich sph 0,00 bis 0,00 und cyl 0,00 bis 0,00 angelegt.
Die Preise 3,49/7,50 werden für den Wertebereich sph 0,25 bis 6,00 und cyl 0,00 bis 0,00 angelegt.
Die Preise 3,99/8,00 werden für den Wertebereich sph 0,25 bis 6,00 und cyl 0,25 bis 4,00 angelegt.
Diese PriceSets (ohne Gültigkeitszeitraum) bilden die PriceGroup 1.

Die Preise 2,85/5,70 werden für den Wertebereich sph 0,00 bis 0,00 und cyl 0,00 bis 0,00 angelegt.
Die Preise 3,35/6,70 werden für den Wertebereich sph 0,25 bis 6,00 und cyl 0,00 bis 0,00 angelegt.
Die Preise 3,85/7,70 werden für den Wertebereich sph 0,25 bis 6,00 und cyl 0,25 bis 4,00 angelegt.
Diese PriceSets (mit Startdatum 1.März 2017 und Enddatum 31.August 2017) bilden die PriceGroup 2.

An die Lieferbereiche für die Durchmesser 65, 70 und 75 des Beispielglases werden nun diese PriceGroups per ID angehangen. Dabei erhält PriceGroup 1 Prio 2 und PriceGroup 2 Prio 1. Die Preise sind für alle Durchmesser erfasst.
Eine wiederholte Erfassung der einzelnen Preise für alle Durchmesser entfällt hiermit. Mit Hilfe der PriceGroupIds können diese nun auch für weitere Gläser/Lieferbereiche verwendet werden. (z.B. wenn das Beispielglas in unterschiedlichen Farben zu gleichen Bedingungen geliefert wird.)

OptionsPrices

Analogical to the lensprice can the optionprice be seen. It is possible to give seperate prices (purchase, reco-sellingprice) for a basiclens or lens-material, for a combination with other options and also for a range. These prices are building a PriceSet.

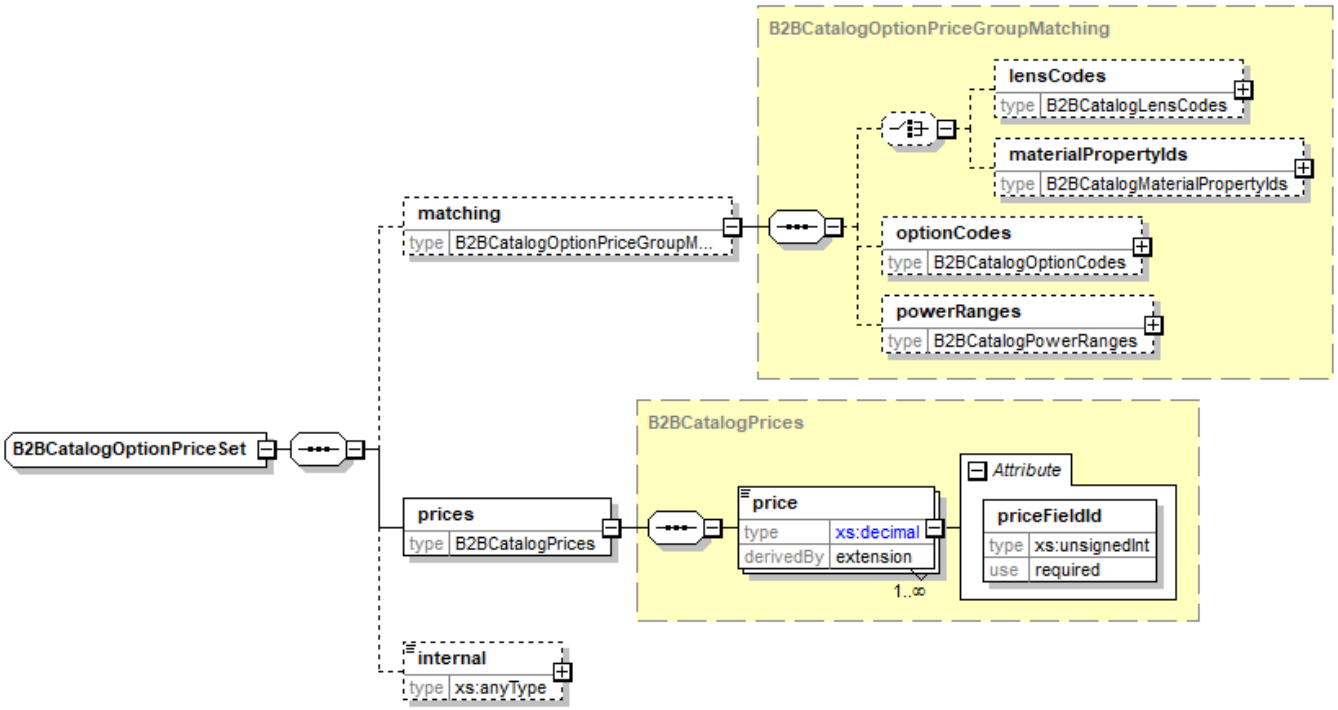

Analog können die Preise für Options gehändelt werden. Hier besteht die Möglichkeit, einzelne Preise (wieder z.B. EK, UVP's für verschiedene Länder) für bestimmte Grundgläser bzw. Grungglasmaterialien, für Kombinationen mit anderen Options sowie für bestimmte Wirkungsbereiche zu definieren. Solche Preise bilden ein PriceSet.

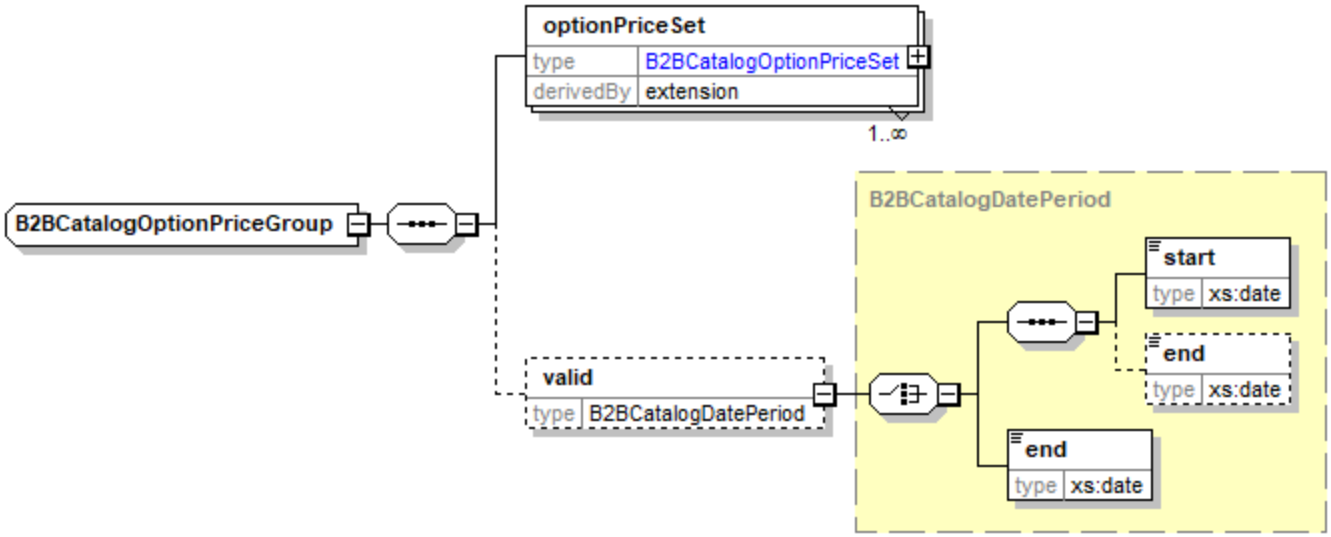

In one PriceGroup are several PriceSets bundled to match them with an option. If needed, here a valid date can be given. Are there more than one PriceGroups matched with one option a priority must be set.

In einer PriceGroup werden mehrere dieser PriceSets gebündelt, um sie einer Option zuzuweisen. Bei Bedarf kann hier ein Gültigkeitszeitraum erfasst werden. Werden einer Option mehrere PriceGroups zugewiesen ist eine Priorisierung vorgesehen.

Options like bigger cylinder or prism are created like any other option.
In a simple version there is only one purchaseprice for an option without a valid periode, for all lenses/lensmaterials, in combination with any other option and for all ranges. So only one

OptionsPriceGroup with only one OptionsPriceSet is needed, filled with only one price with the PriceField for “purchaseprice”.

Zuschläge für höhere Zylinder und Prismen werden wie alle anderen Optionen angelegt.
Im einfachsten Fall hat einen Option nur einen EK-Preis welcher immer gültig ist, egal auf welchem Glas/Glasmaterial, in Kombination mit welcher anderen Option und für alle Wirkungsbereiche. Dann wird nur eine OptionsPriceGroup mit nur einem OptionsPriceSet benötigt, in dem sich lediglich ein einziger Preis mit dem PriceField für “EK-Preis” befindet.

For example

The option “bigger cylinder” needs different prices for cyl up to 6dpt and over that, also for mineral (PP:18,00€/20,00€; RSP-DE 47,00€/52,00€) and plastic material (PP:19,00€/21,00€; RSP-DE 49,00€/54,00€). The prices are set like:
The prices 18,00/47,00 are set for MaterialProperty mineral with cyl 4,25 to 6.
The prices 20,00/52,00 are set for MaterialProperty mineral with cyl 6,25 to 10.
The prices 19,00/49,00 are set for MaterialProperty plastic with cyl 4,25 to 6.
The prices 21,00/54,00 are set for MaterialProperty plastic with cyl 6,25 to 10.
This for PriceSets are bundled as PriceGroup 1 and matched via ID to the given example option “bigger cylinder”.

Beispiel:

Der Zuschlag “höherer Zylinder” splittet sich beispielsweise in unterschiedliche Preise für die Zylinderwirkung bis 6dpt und darüber, sowie für die Materialien Silikat (EK:18,00€/20,00€; UVP-DE 47,00€/52,00€) und Kunststoff (EK:19,00€/21,00€; UVP-DE 49,00€/54,00€). Die Preise werden wie folgt angelegt:
Die Preise 18,00/47,00 werden für MaterialProperty Silikat und den Wertebereich cyl von 4,25 bis 6 angelegt.
Die Preise 20,00/52,00 werden für MaterialProperty Silikat und den Wertebereich cyl von 6,25 bis 10 angelegt.
Die Preise 19,00/49,00 werden für MaterialProperty Kunststoff und den Wertebereich cyl von 4,25 bis 6 angelegt.
Die Preise 21,00/54,00 werden für MaterialProperty Kunststoff und den Wertebereich cyl von 6,25 bis 10 angelegt.
Diese vier PriceSets werden zur PriceGroup 1 gebündelt und per ID mit der Beispieloption “höherer Zylinder” verknüpft.

From:
https://wiki.b2boptic.com/ - **wiki.b2bOptic.com**

Permanent link:
https://wiki.b2boptic.com/en:lenscatalog:version070000:usage:prices

Last update: **2019/11/17 20:17**